TKS PX-27

Manual do Usuário



AVISOS PT

⚠ Por favor, leia as seguintes precauções para evitar incêndio, ferimentos ou a queima do aparelho.
⚠ Não tente ajustar o rádio enquanto dirige; é perigoso.
⚠ Este rádio foi projetado para trabalhar em 12 V/24 V.
⚠ Não coloque o rádio em uma superfície excessivamente empoeirada, úmida ou instável.
⚠ Não conecte a antena durante a transmissão, risco de queimadura ou choque elétrico.
⚠ Mantenha distância de dispositivos que causam interferência (como TV, gerador, etc.)
⚠ Pessoas que usam marca-passo são aconselhadas a manter distância da antena durante a transmissão
⚠ Não conecte objetos metálicos à parte elétrica interna; perigo de choque elétrico.
⚠ Evite expor o rádio a temperaturas abaixo de -26°C e acima de + 80°C, a temperatura em um veículo pode às vezes ultrapassar 80°C, o que pode causar danos irreparáveis aos aparelhos elétricos. Não exponha o rádio à luz solar.
⚠ Não coloque nada sobre o rádio, isso impedirá que ele esfrie.
⚠ Verifique se a bateria do veículo está carregada o suficiente
⚠ É importante desligar o rádio antes de ligar o motor, para evitar danos causados por alta tensão
⚠ Você deve usar um fusível 5A 250V tipo F. Em nenhuma circunstância use um valor superior.
⚠ Se for detectado um cheiro anormal ou fumaça vindo do rádio, desligue o aparelho imediatamente.
⚠ Não transmita por muito tempo de forma contínua, o rádio pode esquentar.
⚠ Mantenha o rádio longe das crianças.

OUTRO AVISO:

Antes de conectar ou usar este produto, leia atentamente estas instruções de operação. Guarde este manual para referência futura.
Antes de usar o rádio, conecte a antena e verifique o SWR antes de transmitir. Uma ROE muito alta pode causar danos aos transistores de saída do aparelho, o que não é coberto pela garantia.
O rádio não inclui componentes que possam ser reparados pelo usuário. Entre em contato com o serviço técnico autorizado.
Para evitar o risco de incêndio, use apenas uma fonte de alimentação adequada.

CARACTERÍSTICAS PRINCIPAIS: PT

- 80 Canais FM/AM.
- Tensão de alimentação 12 V / 24 V.
- Interruptor de seleção do modo FM / AM (Operação AM depende da norma selecionada).
- Chave de seleção de canal de emergência 9/19.
- Interruptor de bloqueio de teclado.
- Botões de seleção de canal PARA CIMA/PARA BAIXO.
- LED de nível de sinal.
- Visor de 2 dígitos.
- Potenciômetro de Volume e Liga/Desliga.
- LEDs indicadores para RX/TX/ASQ.
- Microfone com botões de seleção de canal (cima/baixo) e ativação ASQ.
- Conector de microfone de 6 pinos no painel frontal.
- Conector de alto-falante externo.
- Silenciador manual e ASQ ajustável.

ESPECIFICAÇÕES TÉCNICAS:

Canais	80AM/FM
Faixa de frequência	26.965-27.855 MHz
Controle de frequência	PLL
Temperatura de operação	-26°C ~ +80°C
Tensão de trabalho	12V / 24V
Dimensões / Peso	115 x 36 x 152 mm / 0,8kg
Receptor	
Frequência intermediária	1° 10,7 MHz / 2° 450 KHz
Sensibilidade	-120dBm / 12dB SINAD (FM) -107dBm / 12dB SINAD (AM)
Saída de áudio	@10% THD 2,5 W la 8 ohm
Distorção de áudio	<8% a 1KHz
Rejeição de imagem	65 dB
Canal adjacente	85 dB
Consumo	200 mA em stand-by
Transmissor	
Potência máxima de RF	8WFM a 12/24 Vcc
Modulação	85% ~ 90% (AM) 3KHz ±0,2 KHz (FM)
Impedância da antena	50 Ohms
Consumo	3A

DESCRIÇÃO DO PAINEL FRONTAL: PT

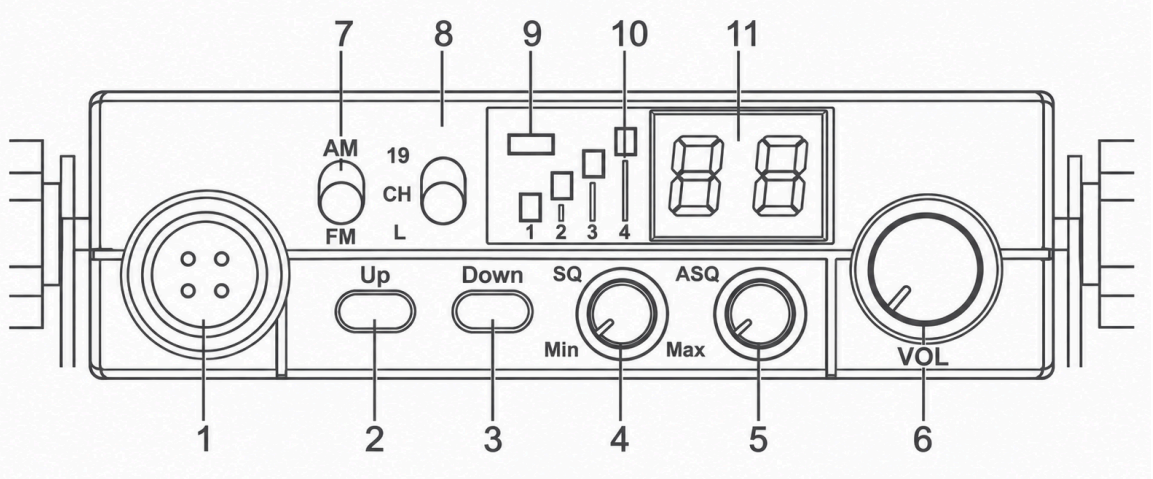

1. **Conector de microfone de 4 pinos.**
2. **Aumentar o número do canal.**
3. **Diminuir o número do canal.**

Obs: Para alternar entre os modos SQ (Silenciador Manual) e ASQ (Silenciador Automático), pressione simultaneamente os botões [UP] (Aumentar) e [DOWN] (Diminuir).

4. **Potenciômetro para ajuste do silenciador (Squelch)** - o silenciador torna seu rádio mais silencioso removendo o ruído de fundo. Gire o potenciômetro no sentido horário para reduzir o ruído ou no sentido anti-horário se quiser ouvir até mesmo os sinais mais fracos.
5. **Potenciômetro ASQ** - para aumentar o nível ASQ gire o potenciômetro no sentido horário, neste caso reduz o ruído de fundo, mas também o nível do sinal recebido.

Dica: ligue o rádio com o ASQ virado para a esquerda.

6. **Potenciômetro para ligar/desligar o rádio e para ajuste de volume** - Gire no sentido horário para iniciar o rádio e aumentar o volume. Se nenhum sinal for recebido, sugerimos que você ajuste o silenciador (girando o potenciômetro SQ no sentido anti-horário) e depois o volume para um nível confortável. Ao ligar a partir do potenciômetro de volume, o rádio irá armazenar o último canal utilizado.
7. **Botão de seleção do modo AM/FM.**

Obs: O rádio funciona no modo AM apenas alterando o padrão.

8. **Interruptor multifuncional:**

- **"19"**: seleção de canal de emergência.
- **"CH"**: selecione os canais de 1 a80(de acordo com o padrão selecionado).
- **"EU"**: bloqueio de chave.

9. **LED indicador TX/ASQ** - Durante a transmissão o LED ficará vermelho, e quando a função ASQ for ativada, o LED ficará verde.
10. **Indicador de nível de sinal** - Indicador de 4 barras para monitorar a potência dos sinais recebidos/emitidos.
11. **Display LED** - exibe o número do canal.

DESCRIÇÃO DO PAINEL TRASEIRO: PT

1. **Conector de antena.**
2. **Cabo de alimentação 12V/24V.**
3. **Conector de alto-falante externo.**

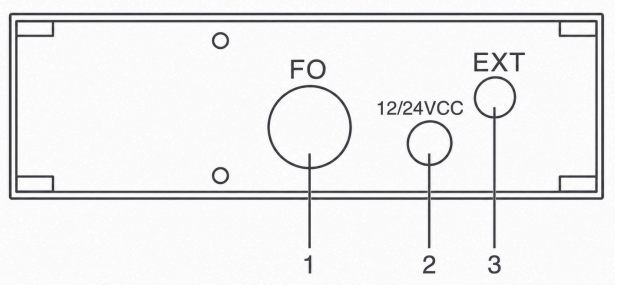

DESCRIÇÃO DO MICROFONE:

1. **Botão PTT - Pressione para falar.**

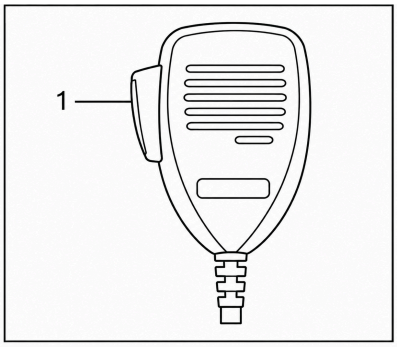

INSTRUÇÕES DE INSTALAÇÃO:

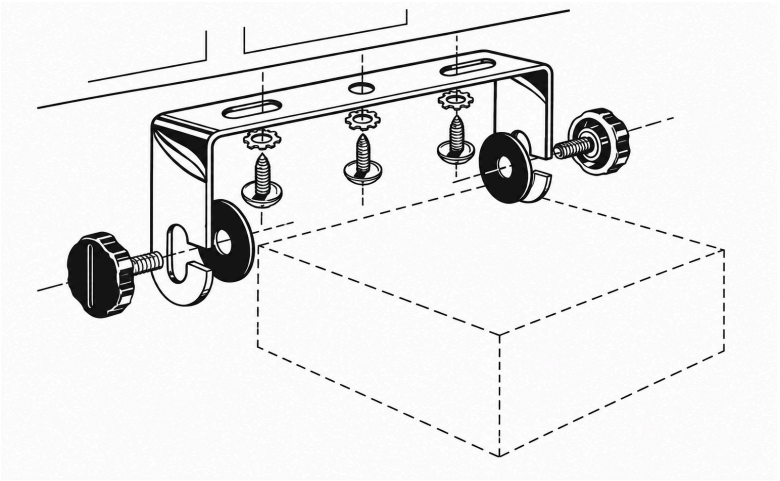

Antes de instalar o rádio em seu veículo, escolha o local mais adequado para poder utilizá-lo sem ser perturbado durante a condução.
Para instalar o rádio, use o suporte de montagem e os acessórios do pacote. Os parafusos devem estar bem presos para evitar vibração da estação durante a condução. O suporte de montagem pode ser posicionado acima ou abaixo do dispositivo e pode ser inclinado dependendo do modo de instalação (sob o painel ou sob o teto da cabine do caminhão).

AVISO: Certifique-se de que a tensão na qual a estação é alimentada é a tensão indicada pelo fabricante.

Instalação da unidade central:
Antes de ligar o rádio, certifique-se de que o botão liga/desliga esteja totalmente virado para a esquerda. O cabo de alimentação da estação inclui um fusível de proteção no fio vermelho. Conecte o cabo de força do rádio ao sistema elétrico do carro prestando atenção na polaridade (mesmo que o rádio tenha proteção contra inversão de polaridade).

Conecte o fio vermelho ao terminal positivo (+) e o fio preto ao terminal negativo (-) do sistema elétrico do veículo. Verifique as conexões feitas corretamente para evitar que sejam desconectadas ou possivelmente em curto-circuito.

ATENÇÃO: Não substitua o fusível por um de valor superior. O de fábrica tem 5A.

Instalação da antena:
Para usar este rádio, você precisa de uma antena que opere em 27,225 MHz. Para instalar a antena, chame um especialista.
Antes de conectar a antena ao rádio, é necessário verificá-la com um dispositivo especializado para evitar a falha no circuito de transmissão.
Tipicamente, a antena deve ser posicionada na parte mais alta do veículo sem ser obstruída por obstáculos e o mais longe possível de qualquer fonte elétrica ou ruído eletromagnético. O cabo coaxial da antena não deve ser interrompido ou pressionado. Conecte o plugue na extremidade do cabo da antena coaxial ao conector da antena no painel traseiro do rádio.

Confira o rádio:
Depois de instalado e alimentado pelo sistema elétrico do veículo, faça o seguinte para verificar seu funcionamento:

- Verifique se o rádio está ligado corretamente.
- Verifique a conexão da antena ao rádio.
- Conecte o microfone ao conector no painel frontal do rádio.
- Ligue o rádio girando o botão de volume no sentido horário e ajuste o volume para o nível desejado.
- Selecione o canal desejado com as teclas UP / DOWN no painel frontal ou no microfone.
- Pressione o botão SQ na área limite onde o ruído de fundo desaparece.

Nota: Se o modo ASQ estiver ativado, o botão SQ não pode ser ativado.

- Pressione o botão PTT no microfone para emitir e solte-o para receber.
- Verifique o nível do sinal recebido através das barras de sinal no painel frontal.
- Ative a função ASQ e ajuste seu nível utilizando o botão ASQ localizado no painel frontal do rádio. Para alternar entre os modos SQ (Squelch Manual) e ASQ (Squelch Automático), pressione simultaneamente os botões UP e DOWN no painel.

DICAS ÚTEIS: PT

Não inverta a polaridade ao ligar o rádio.
Não substitua o fusível por um de valor superior. O de fábrica tem 5A.
Não Transmita sem antena ou com antena quebrada ou não sintonizada para evitar queimar os transistores de saída final do CB. Ajuste o SQ e o ASQ até que o ruído de fundo desapareça. Ao girar demais o botão SQ no sentido horário, você receberá apenas os sinais fortes (aqueles emitidos nas proximidades).

MUDANDO A NORMA:

Para alterar a norma em que o rádio CB é usado, faça o seguinte:

- Desligue o rádio
- Enquanto mantém pressionados os botões Down e PTT no microfone, ligue o rádio
- Use as teclas para cima e para baixo no rádio para selecionar a norma desejada
- Desligue e reinicie o rádio
- **Consulte a tabela de frequências disposta no final deste manual**

Normas disponíveis:

Norma	Frequência (MHz)	Canais	País	EMG (19)
BR	26.965-27.855	80CH (4W/8W) AM/FM	BR,AR,PY, CL	CH09:27,065MHz AM/FM
UE	26.965-27.405	40CH (4W/8W) AM/FM	UE	CH09: 27,065MHz AM/FM CH19: 27,185MHz AM/FM
CE	26.965-27.405	40CH (4W/8W) apenas FM	RO, MT	CH19: 27.185MHz FM
-9	26.965-27.405 26.565-26.955	01CH-40CH (4W) AM/FM 41CH-80CH (4W) apenas FM	DE	CH19: 27.185 AM/FM
-U*	27.60125-27.99125	40CH (4W/8W) apenas FM	Reino Unido	CH19: 27,78125MHz FM
-P	26.960-27.400	-5KHZ 40CH (4W/8W) AM/FM	PL	CH19: 27.180MHz AM/FM
-d	26.965-27.405	40CH (4W/8W) AM/FM	DE	CH19: 27,185MHz AM/FM

*Na configuração -U, para selecionar a banda de frequência CE, mova a chave AM/FM para a posição AM. CE aparece. Volte para a posição FM, você está de volta à NORMA -U. -U aparece brevemente no visor.

TKS PX-27

Manual de Usuario (ES)

AVISOS

⚠ Lea las siguientes precauciones para evitar incendios, lesiones o daños al aparato.
⚠ No intente ajustar la radio mientras conduce; es peligroso.
⚠ Esta radio está diseñada para funcionar con 12V/24V.
⚠ No coloque la radio sobre una superficie excesivamente polvorienta, húmeda o inestable.
⚠ No conecte la antena durante la transmisión; riesgo de quemaduras o descarga eléctrica.
⚠ Manténgalo alejado de dispositivos que causen interferencias (como televisores, generadores, etc.).
⚠ Se recomienda a las personas que utilizan marcapasos que mantengan la distancia con la antena durante la transmisión.
⚠ No conecte objetos metálicos a los componentes eléctricos internos; riesgo de descarga eléctrica.
⚠ Evite exponer la radio a temperaturas inferiores a -26 °C y superiores a +80 °C. La temperatura dentro de un vehículo puede superar los 80 °C, lo que puede causar daños irreparables a los componentes eléctricos. No exponga la radio a la luz solar directa.
⚠ No coloque nada encima de la radio, ya que esto impedirá que se enfríe.
⚠ Compruebe que la batería del vehículo esté suficientemente cargada.
⚠ Es importante apagar la radio antes de arrancar el motor para evitar daños causados por el alto voltaje.
⚠ Debe utilizar un fusible tipo F de 5 A y 250 V. Bajo ninguna circunstancia utilice un valor superior.
⚠ Si detecta un olor inusual o humo proveniente de la radio, apague el dispositivo inmediatamente.
⚠ No transmita de forma continua durante demasiado tiempo, ya que la radio podría sobrecalentarse.
⚠ Mantenga la radio alejada de los niños.

OTROS AVISOS:

Antes de conectar o utilizar este producto, lea atentamente estas instrucciones de funcionamiento. Guarde este manual para futuras consultas.
Antes de usar la radio, conecte la antena y verifique la ROE (Relación de Onda Estacionaria) antes de transmitir. Una ROE muy alta puede dañar los transistores de salida del dispositivo, lo cual no está cubierto por la garantía.
La radio no incluye componentes que el usuario pueda reparar. Póngase en contacto con un centro de servicio autorizado.
Para evitar el riesgo de incendio, utilice únicamente una fuente de alimentación adecuada.

CARACTERÍSTICAS PRINCIPALES: ES

- 80 canales de FM/AM.
- Tensión de alimentación 12 V / 24 V.
- Interruptor selector de modo FM/AM (el funcionamiento en AM depende del estándar seleccionado).
- Clave de selección de canal de emergencia 9/19.
- Interruptor de bloqueo del teclado.
- Botones de selección de canal ARRIBA/ABAJO.
- LED indicador de nivel.
- Visor de 2 dígitos.
- Potenciómetro de volumen y encendido/apagado
- Indicadores LED para RX/TX/ASQ.
- Micrófono con botones de selección de canal (arriba/abajo) y activación ASQ.
- Conector de micrófono de 6 pines en el panel frontal.
- Conector para altavoz externo.
- Silenciador manual y ASQ ajustable.

ESPECIFICACIONES TÉCNICAS:

Canales	80 AM/FM
Rango de frecuencia	26,965-27,855 MHz
Control de frecuencia	PLL
Temperatura de funcionamiento	-26°C ~ +80°C
Voltaje de funcionamiento	12V / 24V
Dimensiones / Peso	115 x 36 x 152 mm / 0,8 kg
Receptor	
Frecuencia intermedia	1° 10,7 MHz / 2° 450 KHz
Sensibilidad	-120 dBm / 12 dB SINAD (FM) -107 dBm / 12 dB SINAD (AM)
Salida de audio	@10% THD 2,5 W a 8 ohmios
Distorsión de audio	<8% a 1 kHz
rechazo de imagen	65 dB
Canal adyacente	85 dB
Consumo	200 mA en modo de espera
Transmisor	
Potencia máxima de RF	8WFM y 12/24 Vcc
Modulación	85% ~ 90% (AM) 3 kHz ±0,2 kHz (FM)
impedancia de la antena	50 ohmios
Consumo	3A

DESCRIPCIÓN DEL PANEL FRONTAL: ES

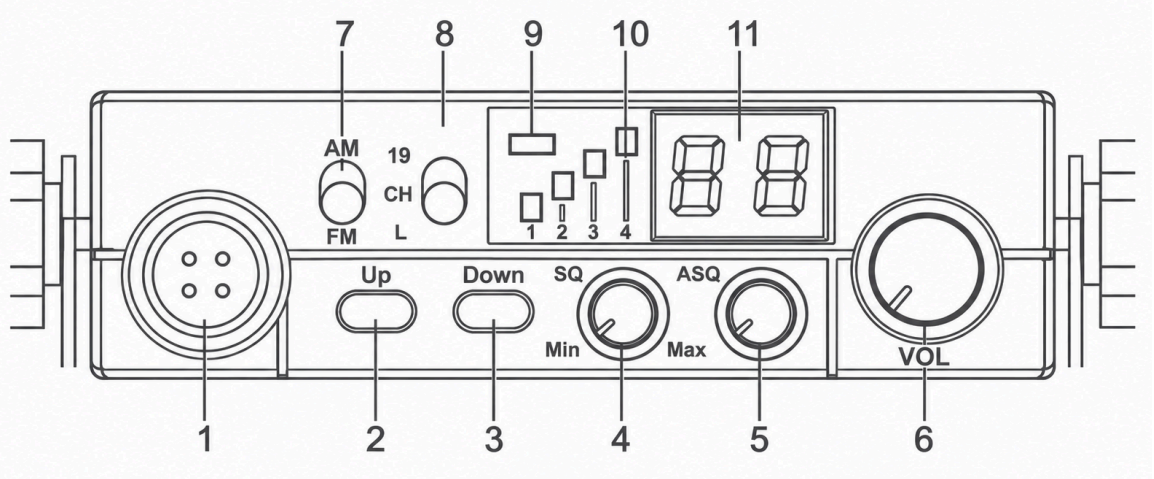

12. Conector de micrófono de 4 pines.
13. Aumenta el número de canal.
14. Disminuya el número de canales.

Nota: Para alternar entre los modos SQ (Silenciador manual) y ASQ (Silenciador automático), pulse simultáneamente los botones [ARRIBA] (Aumentar) y [ABAJO] (Disminuir).

15. Potenciómetrotro para ajustar el silenciador (Squelch)- El silenciador reduce el ruido de fondo de tu radio. Gira el potenciómetro en el sentido de las agujas del reloj para disminuir el ruido o en sentido contrario si quieres escuchar hasta las señales más débiles.
16. Potenciómetro ASQ- Para aumentar el nivel ASQ, gire el potenciómetro en el sentido de las agujas del reloj; esto reduce el ruido de fondo, pero también el nivel de la señal recibida.

Consejo: Encienda la radio con el ASQ apuntando hacia la izquierda.

17. Potenciómetro para encender/apagar la radio y para ajustar el volumen. Para encender la radio y subir el volumen, gire el potenciómetro en el sentido de las agujas del reloj. Si no recibe señal, ajuste el silenciador (girando el potenciómetro SQ en sentido contrario a las agujas del reloj) y luego el volumen a un nivel cómodo. Al encenderla con el potenciómetro de volumen, la radio memorizará el último canal utilizado.
18. Botón de selección de modo AM/FM.

Nota: La radio solo funciona en modo AM cambiando la frecuencia.

19. Interruptor multifuncional:
- **"19"**: selección de canal de emergencia.
- **"CH"**Seleccione los canales del 1 al 80 (según el patrón seleccionado).
- **"UE"**Cerradura con llave.

20. LED indicador TX/ASQ Durante la transmisión, el LED se iluminará en rojo, y cuando se active la función ASQ, el LED se pondrá verde.
21. Indicador de nivel de señal- Indicador de 4 barras para monitorizar la intensidad de las señales recibidas/transmitidas.
22. Pantalla LED- Muestra el número de canal.

DESCRIPCIÓN DEL PANEL TRASERO: ES

4. **Conector de antena.**
5. **Cable de alimentación de 12V/24V.**
6. **Conector para altavoz externo.**

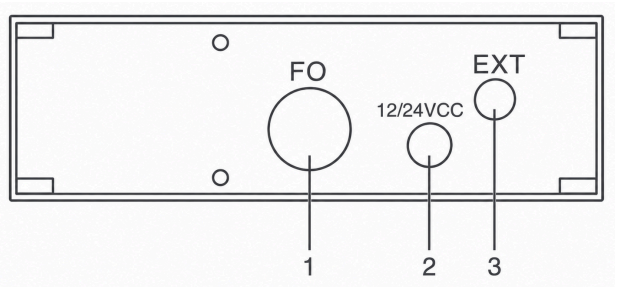

DESCRIPCIÓN DEL MICRÓFONO:

1. **Botón PTT: pulsar para hablar.**

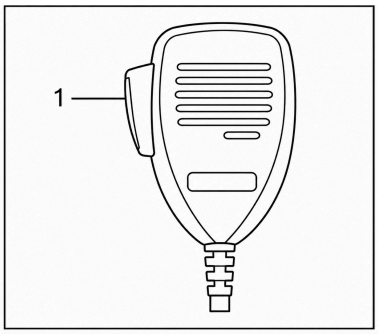

INSTRUCCIONES DE INSTALACIÓN:

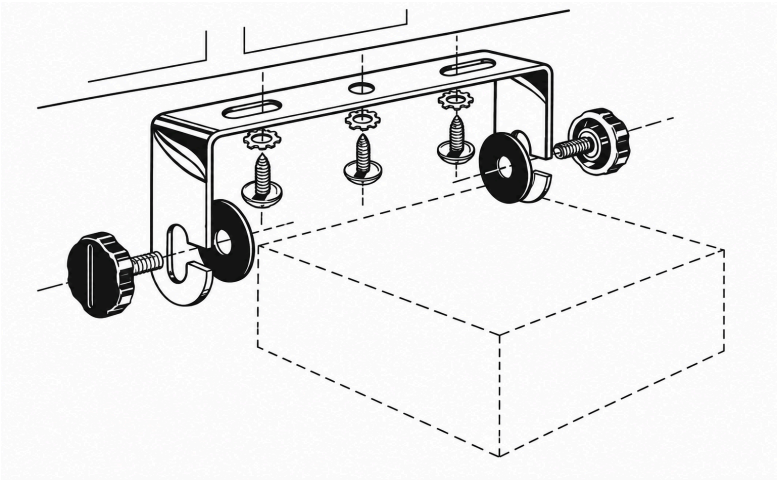

Antes de instalar la radio en su vehículo, elija la ubicación más adecuada para que pueda usarla sin interrupciones mientras conduce.
Para instalar la radio, utilice el soporte de montaje y los accesorios incluidos en el paquete. Los tornillos deben estar bien apretados para evitar vibraciones durante la conducción. El soporte de montaje puede colocarse encima o debajo del dispositivo y puede ajustarse según el método de instalación (debajo del tablero o bajo el techo de la cabina del camión).

ADVERTENCIA: Asegúrese de que el voltaje con el que se alimenta la estación sea el especificado por el fabricante.

Instalación de la unidad central:
Antes de encender la radio, asegúrese de que el botón de encendido esté completamente girado hacia la izquierda.
El cable de alimentación de la estación incluye un fusible de protección en el cable rojo. Conecte el cable de alimentación de la radio al sistema eléctrico del automóvil, prestando atención a la polaridad (incluso si la radio cuenta con protección contra polaridad inversa).

Conecte el cable rojo al terminal positivo (+) y el cable negro al terminal negativo (-) del sistema eléctrico del vehículo. Verifique que las conexiones sean correctas para evitar desconexiones o posibles cortocircuitos.

PRECAUCIÓN: No reemplace el fusible por uno de mayor amperaje. El fusible de fábrica tiene una capacidad de 5 A.

Instalación de antena:
Para usar esta radio, necesita una antena que funcione a 27.225 MHz. Para instalar la antena, llame a un especialista.
Antes de conectar la antena a la radio, es necesario comprobarla con un dispositivo especializado para evitar fallos en el circuito de transmisión.
Por lo general, la antena debe colocarse lo más alto posible en el vehículo, sin obstáculos que la obstruyan y lo más lejos posible de cualquier fuente eléctrica o interferencia electromagnética. El cable coaxial de la antena no debe estar roto ni pellizcado. Conecte el conector del cable coaxial de la antena al conector de antena en el panel posterior de la radio.

Escucha la radio:
Tras la instalación y el suministro de energía desde el sistema eléctrico del vehículo, realice lo siguiente para verificar su funcionamiento:

- Comprueba que la radio esté encendida correctamente.
- Comprueba la conexión de la antena a la radio.
- Conecte el micrófono al conector situado en el panel frontal de la radio.
- Encienda la radio girando el mando del volumen en el sentido de las agujas del reloj y ajuste el volumen al nivel deseado.
- Seleccione el canal deseado utilizando las teclas ARRIBA/ABAJO del panel frontal o del micrófono.
- Pulse el botón SQ en la zona limítrofe donde desaparece el ruido de fondo.

Nota: Si el modo ASQ está activado, el botón SQ no se puede activar.

- Pulsa el botón PTT del micrófono para transmitir y suéltalo para recibir.
- Compruebe el nivel de la señal recibida utilizando las barras indicadoras del panel frontal.
- Active la función ASQ y ajuste su nivel utilizando el botón ASQ ubicado en el panel frontal de la radio. Para alternar entre los modos SQ (Squelch Manual) y ASQ (Squelch Automático), presione simultáneamente los botones UP y DOWN del panel.

CONSEJOS ÚTILES: ES

No invierta la polaridad al encender la radio.
No reemplace el fusible por uno de mayor amperaje. El fusible de fábrica tiene una capacidad de 5 A.
No transmita sin antena, o con una antena rota o desajustada, para evitar quemar los transistores de salida final de la radio CB. Ajuste los controles SQ y ASQ hasta que desaparezca el ruido de fondo. Si gira el control SQ demasiado en el sentido de las agujas del reloj, solo recibirá señales fuertes (las que se emiten cerca).

CAMBIANDO LA NORMA:

Para cambiar el estándar bajo el cual se utiliza la radio CB, haga lo siguiente:

- Apagar la radio.
- Mientras mantienes pulsados los botones Abajo y PTT del micrófono, enciende la radio.
- Utilice las teclas de arriba y abajo de la radio para seleccionar la frecuencia deseada.
- Apaga y vuelve a encender la radio.
- **Consulte la tabla de frecuencias que se encuentra al final de este manual.**

Estándares disponibles:

Norma	Frecuencia (MHz)	Canales	País	EMG (19)
BR	26.965-27.855	80 canales (4W/8W) AM/FM	BR,AR,PY, CL	CH09: 27,065MHz AM/FM
UE	26.965-27.405	40 canales (4W/8W) AM/FM	UE	CH09: 27.065 MHz AM/FM CH19: 27.185 MHz AM/FM
ESTE	26.965-27.405	40 canales (4W/8W) solo FM	RO, MT	CH19: 27.185MHz FM
-9	26.965-27.405 26.565-26.955	01CH-40CH (4W) AM/FM 41-80 canales (4 W) solo FM	DE	Canal 19: 27.185 AM/FM
-EN*	27,60125-27,99125	40 canales (4W/8W) solo FM	Reino Unido	CH19: 27,78125 MHz FM
-PAG	26.960-27.400	-5 kHz 40 canales (4 W/8 W) AM/FM	PL	CH19: 27.180MHz AM/FM
-d	26.965-27.405	40 canales (4W/8W) AM/FM	DE	CH19: 27.185 MHz AM/FM

*En la configuración -U, para seleccionar la banda de frecuencia CE, mueva el interruptor AM/FM a la posición AM. Aparece CE. Vuelva a la posición FM, estará de vuelta en NORM -U. -U aparece brevemente en la pantalla.

FRECUENCIAS PARA BR

Channel	Frequency	Channel	Frequency
1	26,965 MHz	41	27,415 MHz
2	26,975 MHz	42	27,425 MHz
3	26,985 MHz	43	27,435 MHz
4	27,005 MHz	44	27,455 MHz
5	27,015 MHz	45	27,465 MHz
6	27,025 MHz	46	27,475 MHz
7	27,035 MHz	47	27,485 MHz
8	27,055 MHz	48	27,505 MHz
9	27,065 MHz	49	27,515 MHz
10	27,075 MHz	50	27,525 MHz
11	27,085 MHz	51	27,535 MHz
12	27,105 MHz	52	27,555 MHz
13	27,115 MHz	53	27,565 MHz
14	27,125 MHz	54	27,575 MHz
15	27,135 MHz	55	27,585 MHz
16	27,155 MHz	56	27,605 MHz
17	27,165 MHz	57	27,615 MHz
18	27,175 MHz	58	27,625 MHz
19	27,185 MHz	59	27,635 MHz
20	27,205 MHz	60	27,655 MHz
21	27,215 MHz	61	27,665 MHz
22	27,225 MHz	62	27,675 MHz
23	27,255 MHz	63	27,705 MHz
24	27,235 MHz	64	27,685 MHz
25	27,245 MHz	65	27,695 MHz
26	27,265 MHz	66	27,715 MHz
27	27,275 MHz	67	27,725 MHz
28	27,285 MHz	68	27,735 MHz
29	27,295 MHz	69	27,745 MHz
30	27,305 MHz	70	27,755 MHz

31	27,315 MHz	71	27,765 MHz
32	27,325 MHz	72	27,775 MHz
33	27,335 MHz	73	27,785 MHz
34	27,345 MHz	74	27,795 MHz
35	27,355 MHz	75	27,80 MHz5
36	27,365 MHz	76	27,815 MHz
37	27,375 MHz	77	27,825 MHz
38	27,385 MHz	78	27,835 MHz
39	27,395 MHz	79	27,845 MHz
40	27,405 MHz	80	27,855 MHz

FRECUENCIAS PARA CE/UE

Channel	Frequency	Channel	Frequency
1	26,965 MHz	21	27,215 MHz
2	26,975 MHz	22	27,225 MHz
3	26,985 MHz	23	27,255 MHz
4	27,005 MHz	24	27,235 MHz
5	27,015 MHz	25	27,245 MHz
6	27,025 MHz	26	27,265 MHz
7	27,035 MHz	27	27,275 MHz
8	27,055 MHz	28	27,285 MHz
9	27,065 MHz	29	27,295 MHz
10	27,075 MHz	30	27,305 MHz
11	27,085 MHz	31	27,315 MHz
12	27,105 MHz	32	27,325 MHz
13	27,115 MHz	33	27,335 MHz
14	27,125 MHz	34	27,345 MHz
15	27,135 MHz	35	27,355 MHz
16	27,155 MHz	36	27,365 MHz
17	27,165 MHz	37	27,375 MHz
18	27,175 MHz	38	27,385 MHz
19	27,185 MHz	39	27,395 MHz
20	27,205 MHz	40	27,405 MHz

FRECUENCIAS PARA -9 (DE)

Channel	Frequency	Channel	Frequency
1	26,965 MHz	21	27,215 MHz
2	26,975 MHz	22	27,225 MHz
3	26,985 MHz	23	27,255 MHz
4	27,005 MHz	24	27,235 MHz
5	27,015 MHz	25	27,245 MHz
6	27,025 MHz	26	27,265 MHz
7	27,035 MHz	27	27,275 MHz
8	27,055 MHz	28	27,285 MHz
9	27,065 MHz	29	27,295 MHz
10	27,075 MHz	30	27,305 MHz
11	27,085 MHz	31	27,315 MHz
12	27,105 MHz	32	27,325 MHz
13	27,115 MHz	33	27,335 MHz
14	27,125 MHz	34	27,345 MHz
15	27,135 MHz	35	27,355 MHz
16	27,155 MHz	36	27,365 MHz
17	27,165 MHz	37	27,375 MHz
18	27,175 MHz	38	27,385 MHz
19	27,185 MHz	39	27,395 MHz
20	27,205 MHz	40	27,405 MHz

41	26,565 MHz	61	26,765 MHz
42	26,575 MHz	62	26,775 MHz
43	26,585 MHz	63	26,785 MHz
44	26,595 MHz	64	26,795 MHz
45	26,605 MHz	65	26,805 MHz
46	26,615 MHz	66	26,815 MHz
47	26,625 MHz	67	26,825 MHz
48	26,635 MHz	68	26,835 MHz
49	26,645 MHz	69	26,845 MHz
50	26,655 MHz	70	26,855 MHz
51	26,665 MHz	71	26,865 MHz
52	26,675 MHz	72	26,875 MHz

53	26,685 MHz	73	26,885 MHz
54	26,695 MHz	74	26,895 MHz
55	26,705 MHz	75	26,905 MHz
56	26,715 MHz	76	26,915 MHz
57	26,725 MHz	77	26,925 MHz
58	26,735 MHz	78	26,935 MHz
59	26,745 MHz	79	26,945 MHz
60	26,755 MHz	80	26,955 MHz

FRECUENCIAS PARA -U (Reino Unido)

Channel	Frequency	Channel	Frequency
1	27,60125 MHz	21	27,80125 MHz
2	27,61125 MHz	22	27,81125 MHz
3	27,62125 MHz	23	27,82125 MHz
4	27,63125 MHz	24	27,83125 MHz
5	27,64125 MHz	25	27,84125 MHz
6	27,65125 MHz	26	27,85125 MHz
7	27,66125 MHz	27	27,86125 MHz
8	27,67125 MHz	28	27,87125 MHz
9	27,68125 MHz	29	27,88125 MHz
10	27,69125 MHz	30	27,89125 MHz
11	27,70125 MHz	31	27,90125 MHz
12	27,71125 MHz	32	27,91125 MHz
13	27,72125 MHz	33	27,92125 MHz
14	27,73125 MHz	34	27,93125 MHz
15	27,74125 MHz	35	27,94125 MHz
16	27,75125 MHz	36	27,95125 MHz
17	27,76125 MHz	37	27,96125 MHz
18	27,77125 MHz	38	27,97125 MHz
19	27,78125 MHz	39	27,98125 MHz
20	27,79125 MHz	40	27,99125 MHz

FRECUENCIAS PARA P (PL)

Channel	Frequency	Channel	Frequency
1	26,960 MHz	21	27,210 MHz
2	26,970 MHz	22	27,220 MHz
3	26,980 MHz	23	27,250 MHz
4	27,000 MHz	24	27,230 MHz
5	27,010 MHz	25	27,240 MHz
6	27,020 MHz	26	27,260 MHz
7	27,030 MHz	27	27,270 MHz
8	27,050 MHz	28	27,280 MHz
9	27,060 MHz	29	27,290 MHz
10	27,070 MHz	30	27,300 MHz
11	27,080 MHz	31	27,310 MHz
12	27,100 MHz	32	27,320 MHz
13	27,110 MHz	33	27,330 MHz
14	27,120 MHz	34	27,340 MHz
15	27,130 MHz	35	27,350 MHz
16	27,150 MHz	36	27,360 MHz
17	27,160 MHz	37	27,370 MHz
18	27,170 MHz	38	27,380 MHz
19	27,180 MHz	39	27,390 MHz
20	27,200 MHz	40	27,400 MHz

FRECUENCIAS PARA -d (de)

Channel	Frequency	Channel	Frequency
1	26,965 MHz	21	27,215 MHz
2	26,975 MHz	22	27,225 MHz
3	26,985 MHz	23	27,255 MHz
4	27,005 MHz	24	27,235 MHz
5	27,015 MHz	25	27,245 MHz
6	27,025 MHz	26	27,265 MHz
7	27,035 MHz	27	27,275 MHz
8	27,055 MHz	28	27,285 MHz
9	27,065 MHz	29	27,295 MHz
10	27,075 MHz	30	27,305 MHz
11	27,085 MHz	31	27,315 MHz
12	27,105 MHz	32	27,325 MHz
13	27,115 MHz	33	27,335 MHz
14	27,125 MHz	34	27,345 MHz
15	27,135 MHz	35	27,355 MHz
16	27,155 MHz	36	27,365 MHz
17	27,165 MHz	37	27,375 MHz
18	27,175 MHz	38	27,385 MHz
19	27,185 MHz	39	27,395 MHz
20	27,205 MHz	40	27,405 MHz